■PBK-2T，3T，5T，8T，10T，12T，20T，34T(噸)

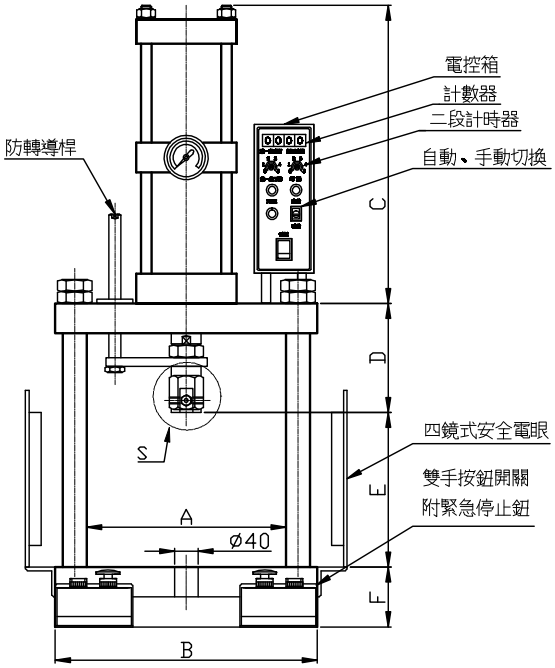

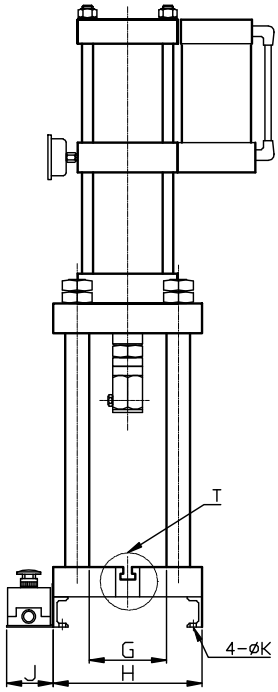

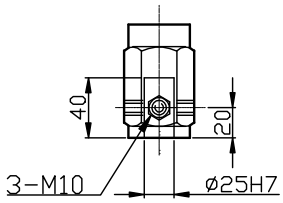

S部詳細

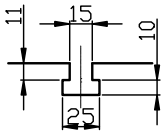

T部詳細配合M12螺絲

註：開口高度、枱面尺寸、柱高、空油壓缸行程都可依客戶需求製作。

註：二段速度設計、快慢速皆可調整

型式	A	B	C	D	E	F	G	H	I	J	K
PBK-2T	335	440	(500)	183	260	90	130	220X410	250	78	M10
PBK-3T	335	440	(500)	183	260	100	130	220X410	250	78	M10
PBK-5T	335	440	(500)	183	260	100	130	220X410	250	78	M10
PBK-8T	335	440	(500)	183	260	100	130	220X410	250	78	M10
PBK-10T	335	440	(600)	193	280	110	130	220X410	250	78	M10
PBK-12T	335	440	(600)	193	280	110	130	250X455	280	78	M10
PBK-20T	335	440	(650)	203	280	120	130	250X455	280	78	M10
PBK-34T	335	440	(700)	213	280	130	130	250X455	280	78	M10